型号	PQ-2228

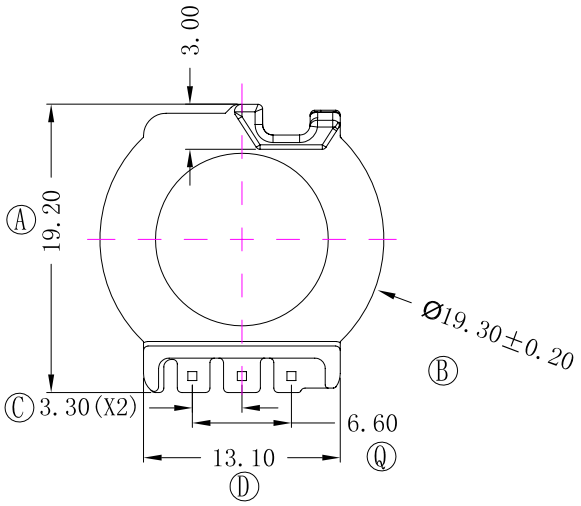

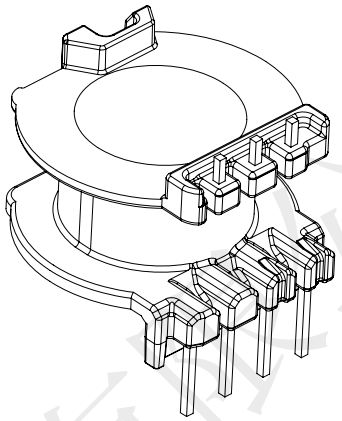

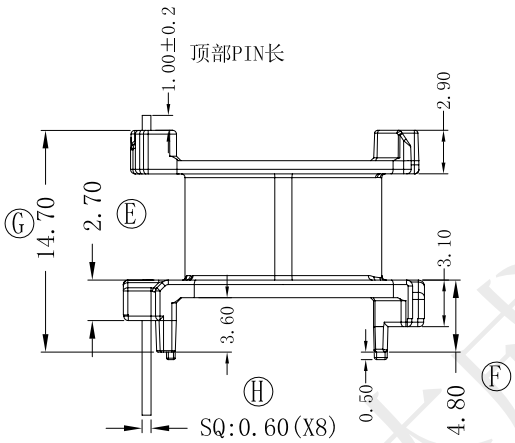

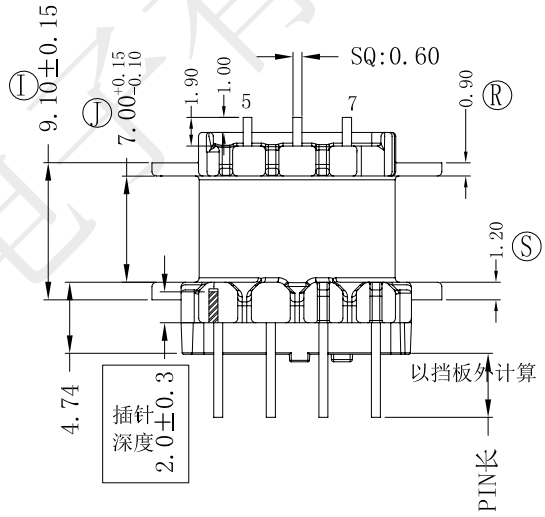

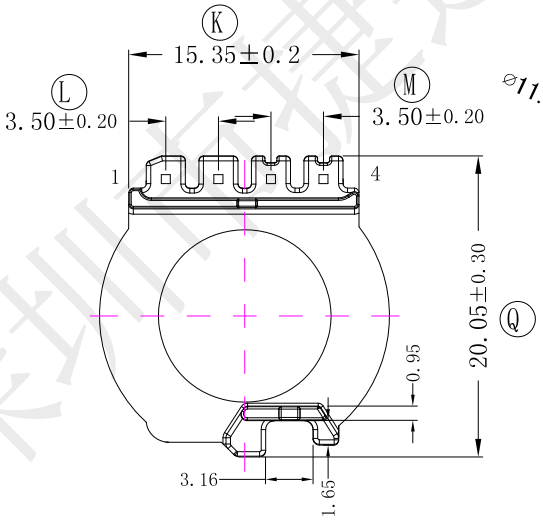

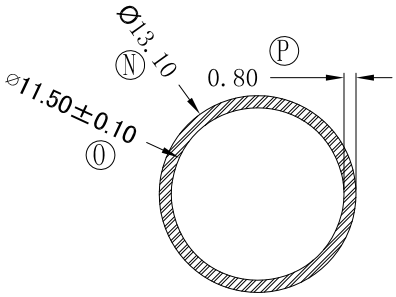

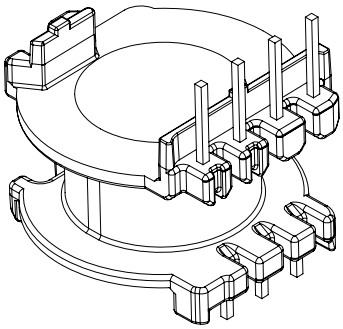

REV	DATE	REVSIONS REC

深圳市捷达成电子有限公司

SHANZHEN JIEDACHENG ELECTRONICS CO.,LTD.

TEL:0755-27317730 FAX:0755-27317731

			ANGLE: +/-1°	MODEL NAME: PQ-2228 5+3PIN	
			UNIT: MM	UL REC: UL 94V-0	BOBBIN MATERIAL: PM-9630
DRAFTER	L.R.J	TOLERANCE 0<L<4 ±0.1 4<L<16 ±0.2 16<L<50 ±0.3 PIN PITCH ±0.2	SCALE: 4/1	PIN TENSION LOAD: 2.0KG MIN	PIN MATERIAL: CP WIRE
CHECKER	Y.F.			DATE: 2024-04-15	DRAWING NO: PQ-22 / REV: 1.0

深圳市捷达成电子有限公司