型号	ATQ-2416

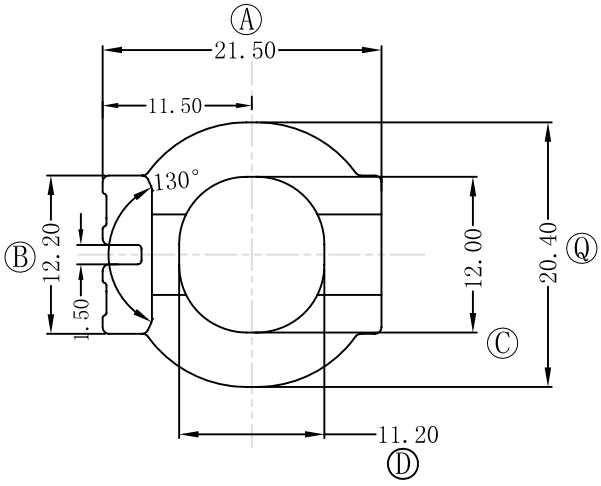

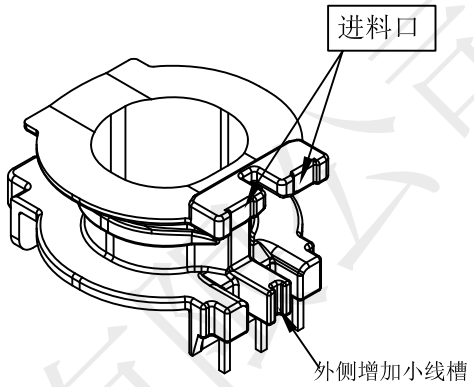

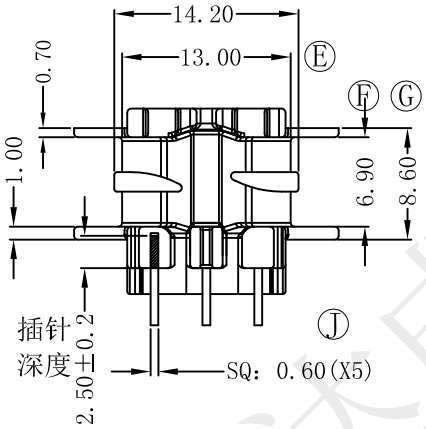

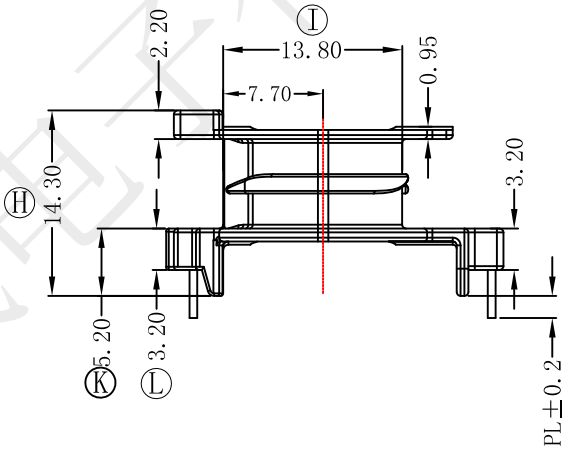

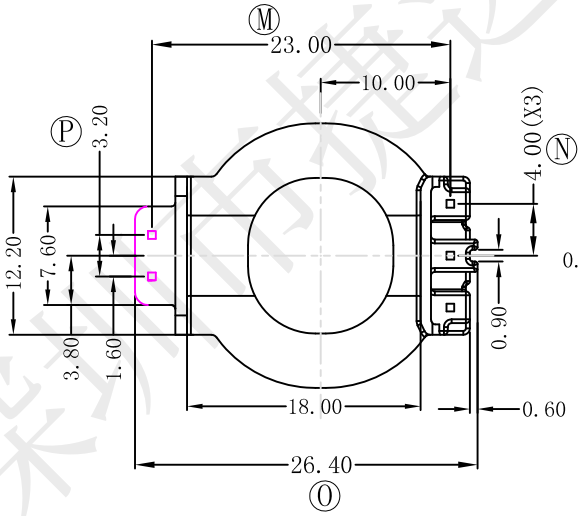

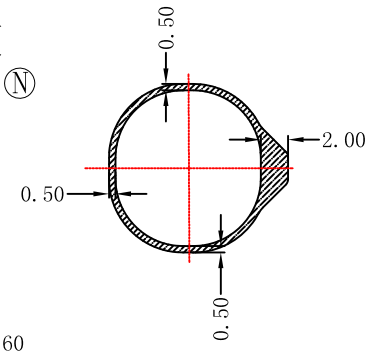

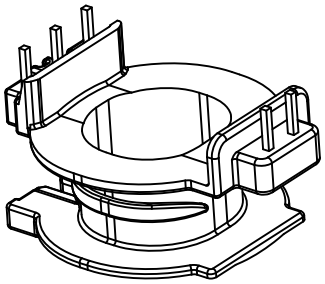

REV	DATE	REVSIONS REC
1	2023-8-15	PIN2脚外侧增加小线槽，次级改两根针

深圳市捷达成电子有限公司 SHANZHEN JIEDACHENG ELECTRONICS CO.,LTD. TEL:0755-27317730 FAX:0755-27317731			ANGLE: +/-1°	MODEL NAME: ATQ-2416 3+2PIN	
			UNIT: MM	UL REC: UL 94V-0	BOBBIN MATERIAL: PM-9630
DRAFTER	L.R.J	TOLERANCE 0<L<4 ±0.1 4<L<16 ±0.2 16<L<50 ±0.3 PIN PITCH ±0.2	SCALE: 4/1	PIN TENSION LOAD: 1.8KG MIN	PIN MATERIAL: CP WIRE
CHECKER	Y.F.			DATE: 2023-08-24	DRAWING NO: ATQ-2416 / REV: 1.1

深圳市捷达成电子有限公司