型号	ATQ-2716

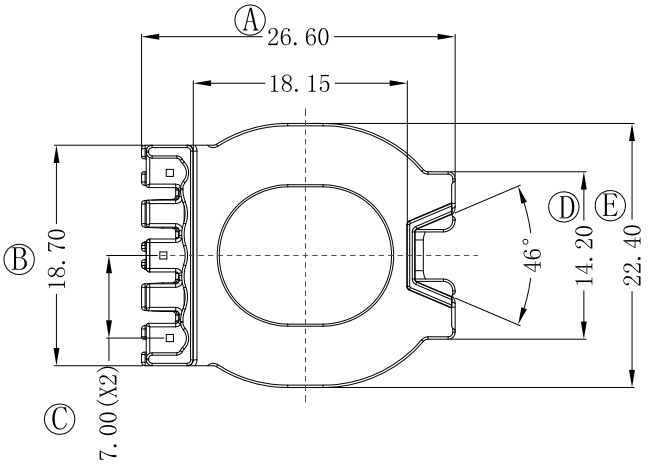

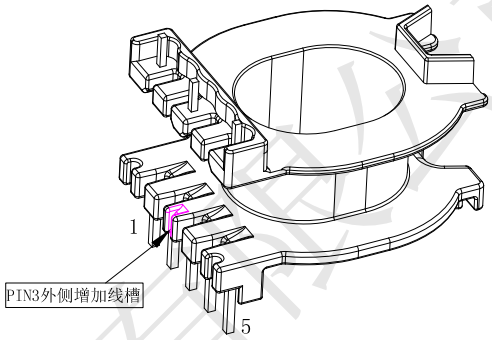

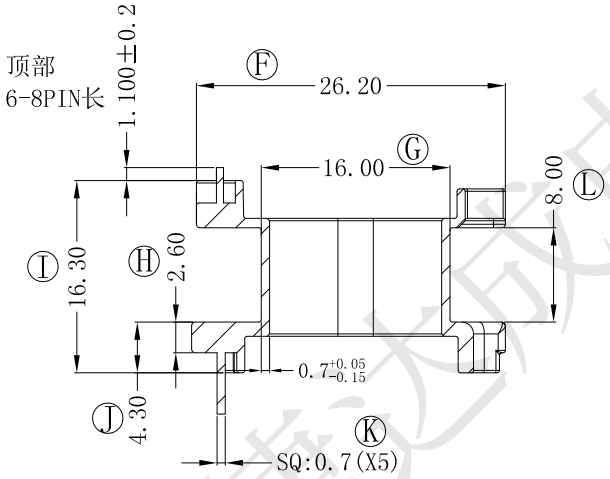

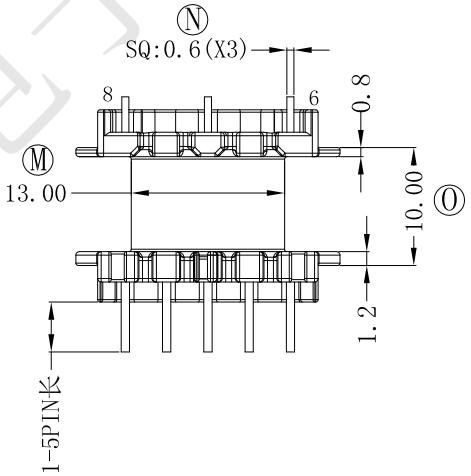

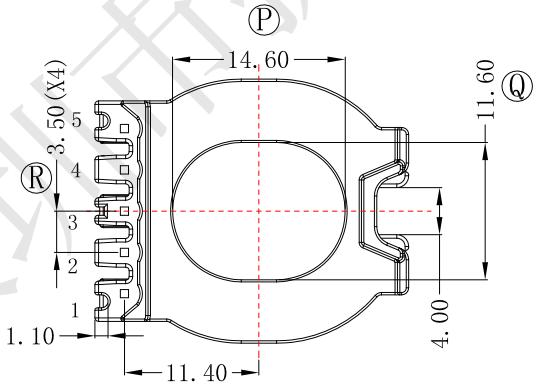

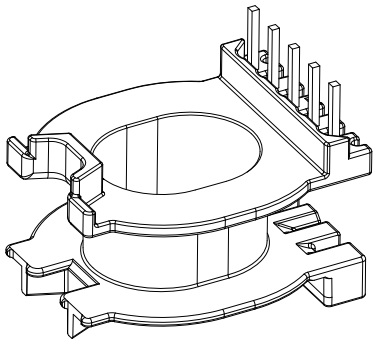

REV	DATE	REVSIONS REC
1	2021/12/4	小凸点取消，顶部加高0.7mm,总高15.6改为16.3,版本升为1.2
2	2022/4/21	PIN3外侧增加线槽,槽宽0.7，深0.8,版本升为1.3

深圳市捷达成电子有限公司

SHANZHEN JIEDACHENG ELECTRONICS CO.,LTD.

TEL:0755-27317730 FAX:0755-27317731

			ANGLE: +/-1°	MODEL NAME: ATQ-2716 5+3PIN	
			UNIT: MM	UL REC: UL 94V-0	BOBBIN MATERIAL: PM-9630
DRAFTER	L.R.J	TOLERANCE 0<L<4 ±0.1 4<L<16 ±0.2 16<L<50 ±0.3 PIN PITCH ±0.2	SCALE: 4/1	PIN TENSION LOAD: 1.0KG MIN	PIN MATERIAL: CP WIRE
CHECKER	Y.F.			DATE: 2021-12-4	DRAWING NO: ATQ-27 / REV: 1.3

深圳市捷达成电子有限公司